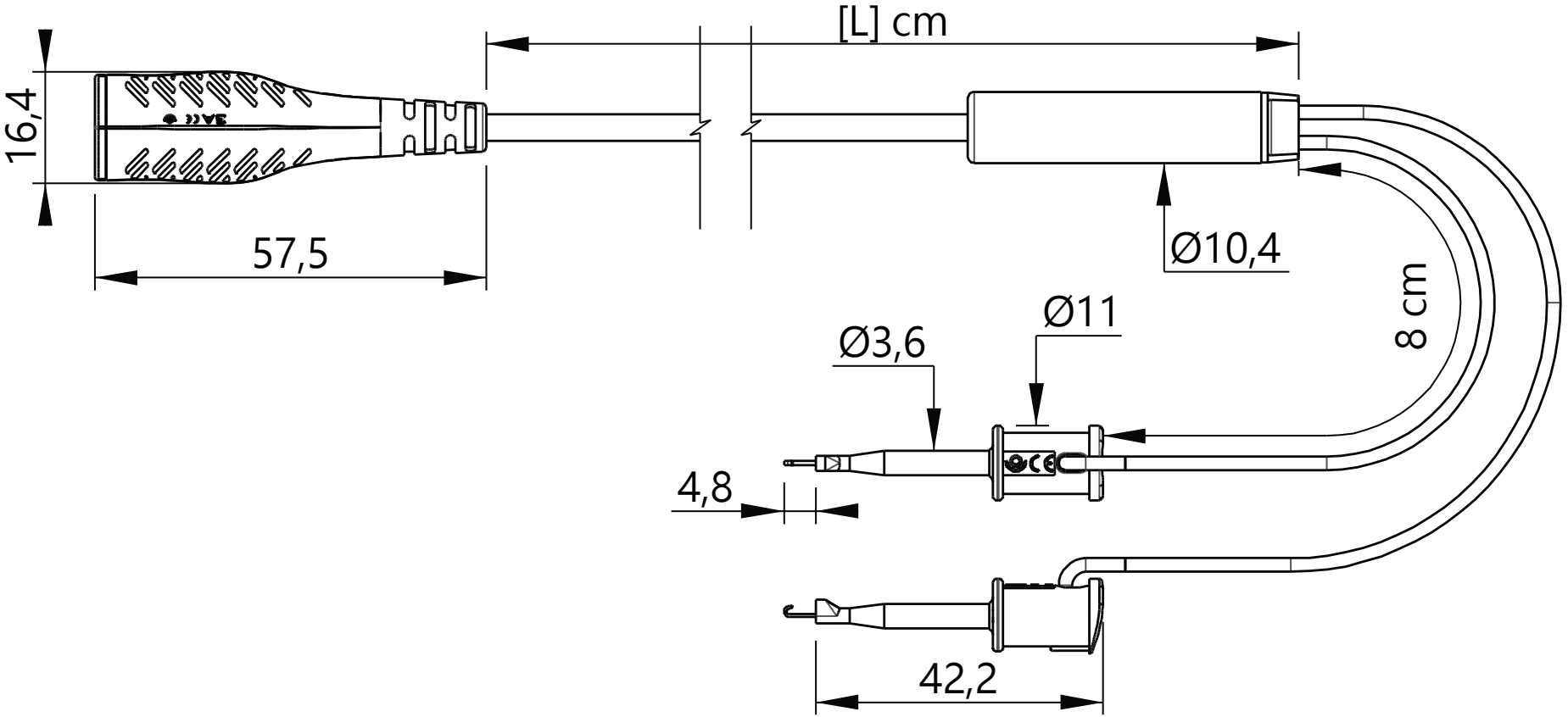
[L] cm
16,4
57,5
Ø10,4
8 cm
Ø11
Ø3,6
4,8
42,2