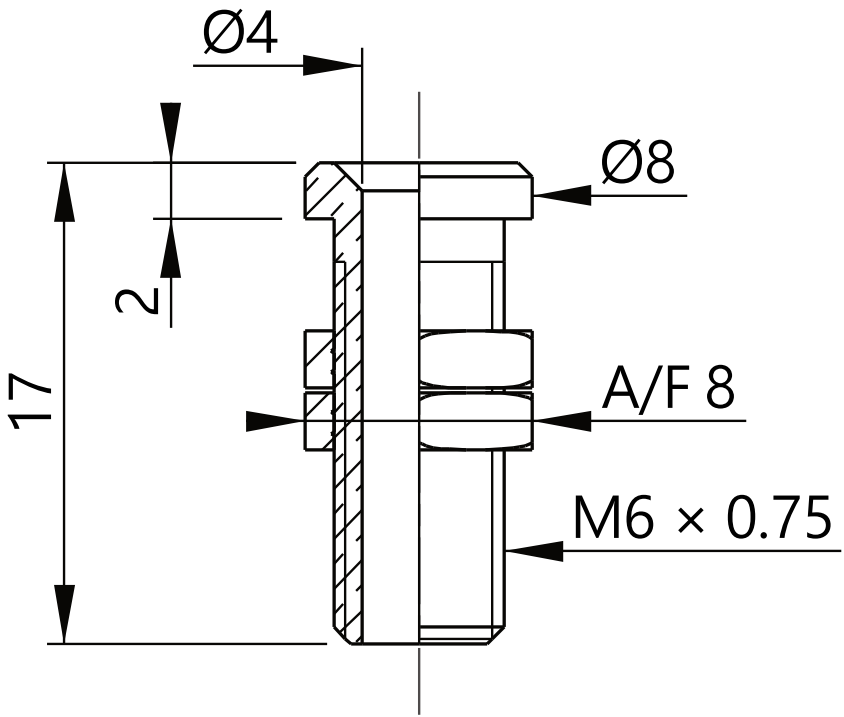Drilling • **Perçage** • Bohrung : Ø6 $^{+0,1}_{0}$