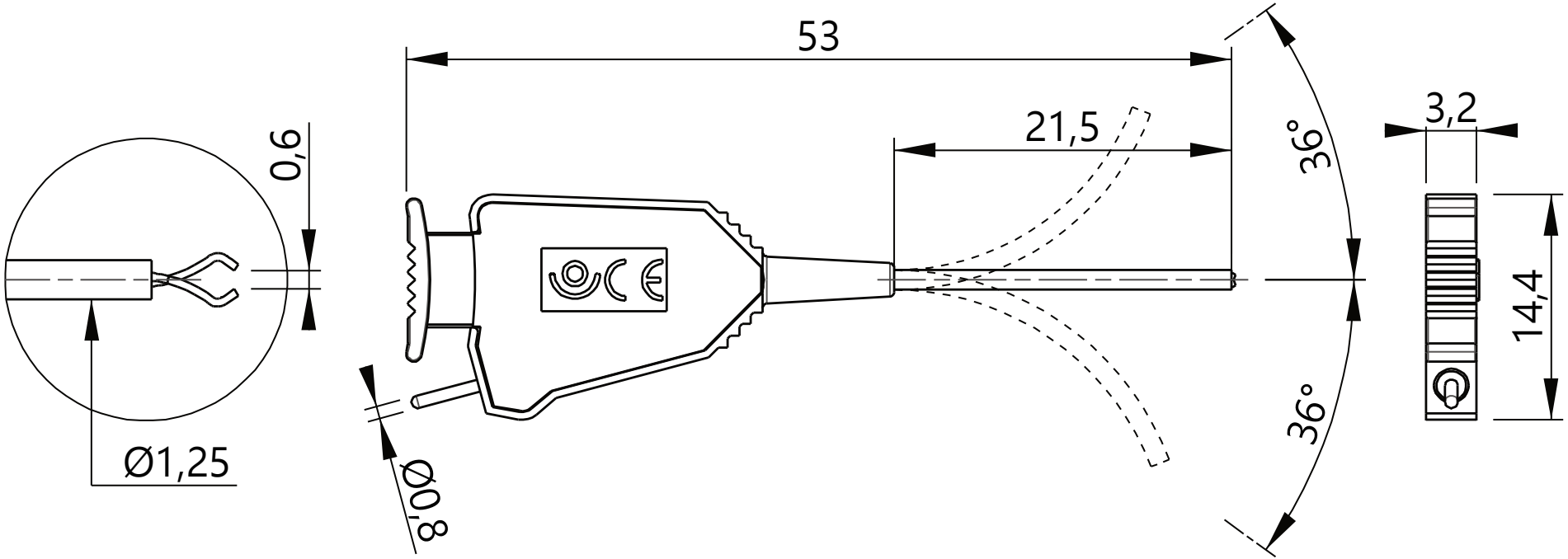
53
21,5
36°
36°
3,2
14,4
0,6
Ø1,25
Ø0,8